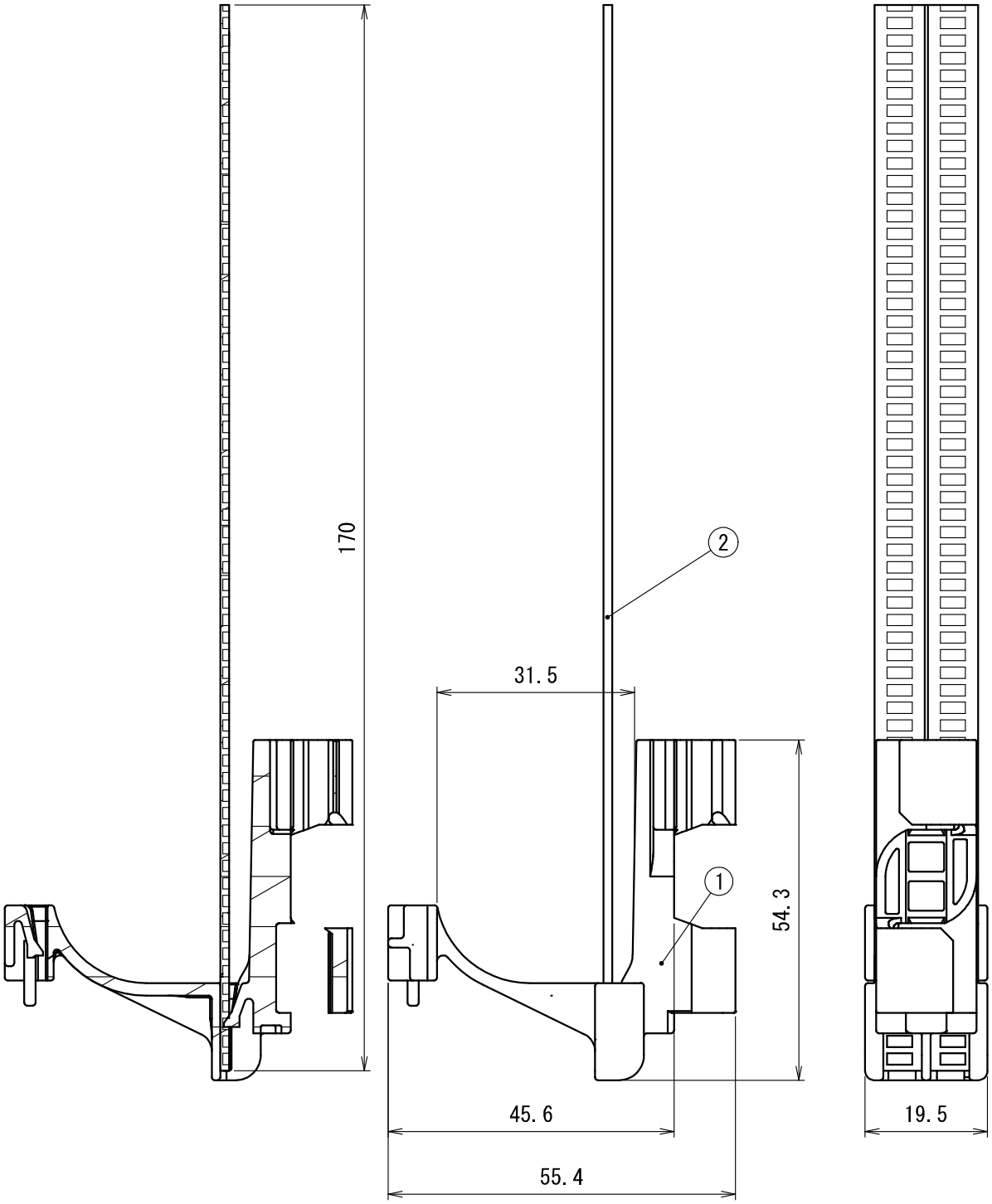

符号	名　　称	材　質	個数	備　　考
2	バンド	ＰＰ	1	
1	本体	ＰＯＭ	1	

製　品　仕　様　図		
尺度	品名	ロックバンド （吊りボルト用）
1／1		ＳＣＨ－ＬＦ２Ｔ
第三角法	図番	Ｇ１９５０７１Ｃ３

未来工業株式会社